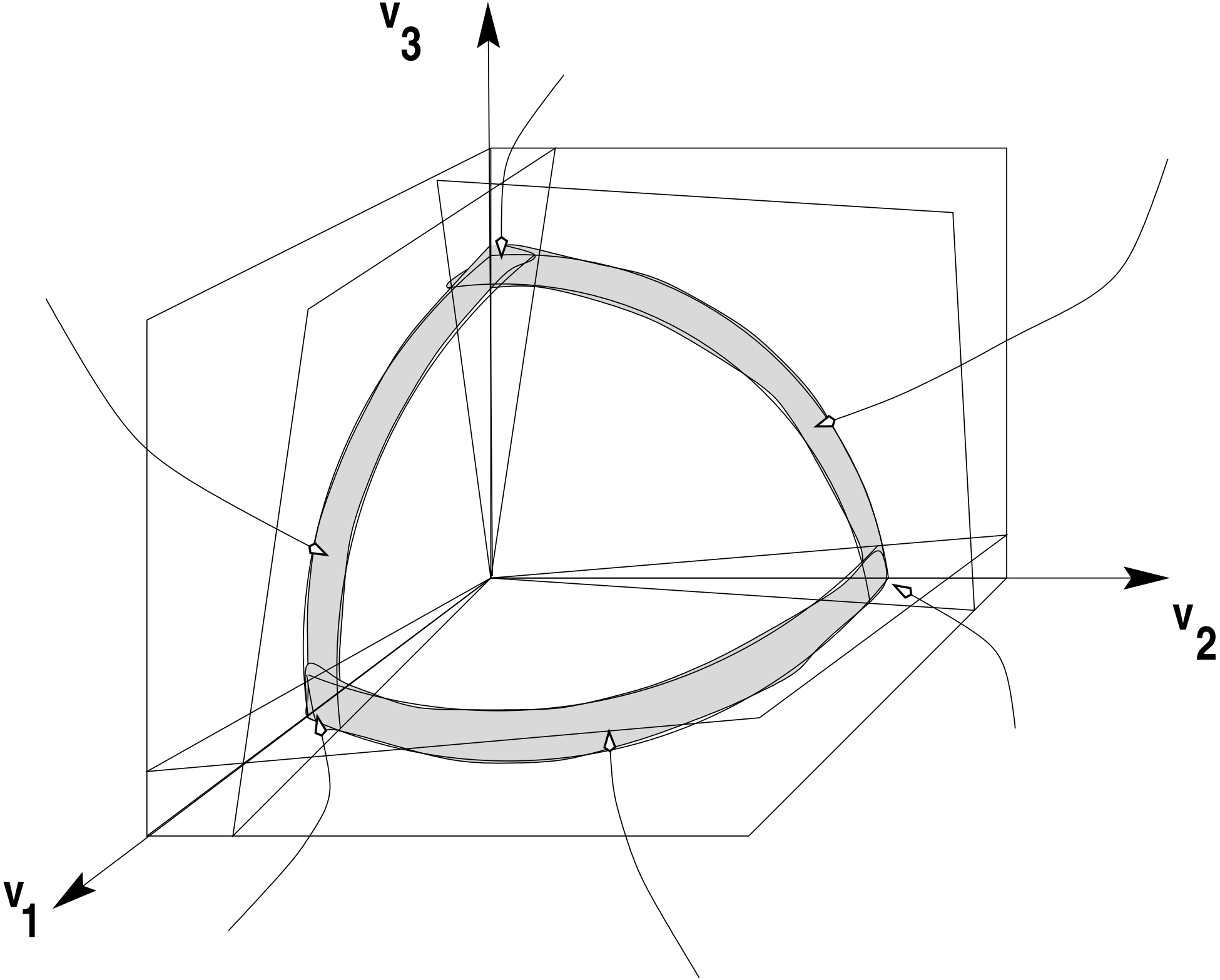
v_3
v_2
v_1